第41回ゴーセン杯争奪　ハイスクールジャパンカップソフトテニス2012 組み合わせ(晴天用)

男　子

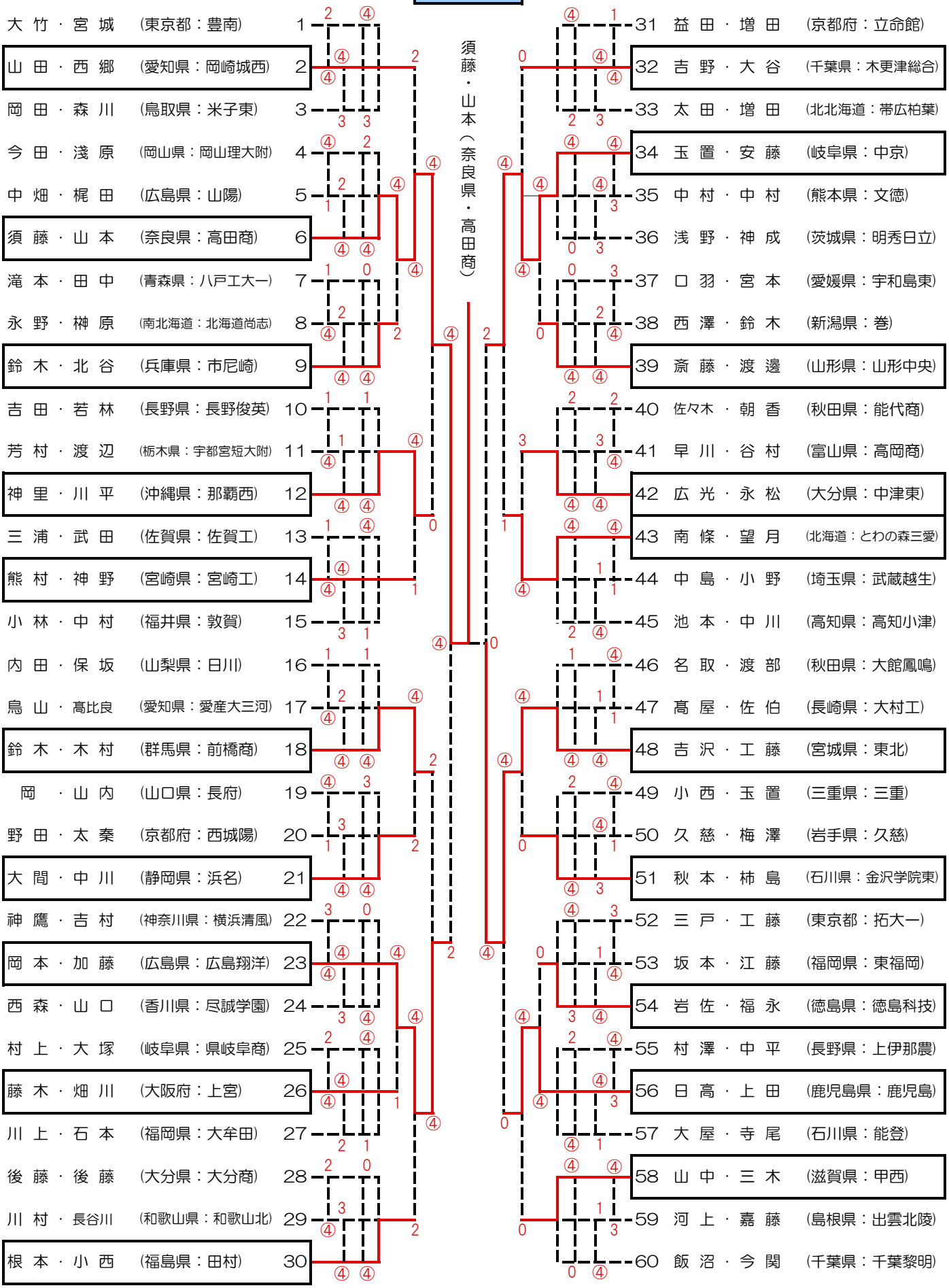

第41回ゴーセン杯争奪　ハイスクールジャパンカップソフトテニス2012 組み合わせ(晴天用)

女　子

1	徳 永・木 村	(徳島県：脇町)	
2	菅 本・佐 藤	(大分県：大分商)	
3	小 岩・畠 山	(宮城県：ウルスラ英智)	
4	河 浪・内 藤	(大阪府：淀之水昇陽)	
5	金 城・大 城	(沖縄県：糸満)	
6	磯 ・鳥 羽	(埼玉県：昌平)	
7	松 本・山 本	(京都府：福知山成美)	
8	永 井・米 山	(東京都：文大杉並)	
9	松 原・上 田	(福井県：金津)	
10	武 本・植 田	(滋賀県：八幡商)	
11	永 田・村 添	(熊本県：熊本工)	
12	藤 岡・遠 藤	(福島県：平商)	
13	村 田・森 松	(宮崎県：宮崎商)	
14	森 田・松 家	(広島県：広島翔洋)	
15	秋 塚・中 澤	(群馬県：渋川女子)	
16	山 田・駒 井	(奈良県：高田商)	
17	島 田・佐々木	(埼玉県：埼玉平成)	
18	荒 木・佐 藤	(山形県：羽黒)	
19	羽 渕・黒 田	(兵庫県：須磨学園)	
20	小田桐・坂 本	(青森県：弘前実)	
21	後 藤・和 田	(神奈川県：相洋)	
22	山 田・高 橋	(宮城県：東北)	
23	濱 谷・三 上	(南北海道：札幌龍谷学園)	
24	仲 田・澤 井	(京都府：京都光華)	
25	山 﨑・佐々木	(高知県：明徳義塾)	
26	若 田・松 本	(福岡県：中村学園女子)	
27	山 下・河 村	(石川県：能登)	
28	外 間・比 嘉	(沖縄県：名護)	
29	佐 藤・古 屋	(秋田県：秋田和洋)	
30	森 光・山 口	(長崎県：大村)	
31	佐々木・ 林	(和歌山県：信愛女短附)	
32	那 須・西 村	(福島県：田村)	
33	細 川・堀 内	(長野県：松商学園)	
34	佐 野・梅 原	(静岡県：富士見)	
35	柴 崎・村 田	(北北海道：旭川実)	
36	真 島・橋 本	(大分県：明豊)	
37	中 川・高 畑	(富山県：高岡西)	
38	竹之内・田 島	(鹿児島県：鹿屋女子)	
39	木 谷・鵜 飼	(千葉県：昭和学院)	
40	三 好・坂 本	(鳥取県：米子松蔭)	
41	熊 谷・津 村	(茨城県：多賀)	
42	関 ・泰 江	(香川県：尽誠学園)	
43	山 本・稲 垣	(栃木県：宇都宮中央女)	
44	山 野・和 田	(兵庫県：姫路商)	
45	晴 山・安 保	(岩手県：盛岡女子)	
46	白 方・白 石	(愛媛県：済美)	
47	山 根・田 島	(広島県：鈴峯女子)	
48	神 庭・山 本	(鳥取県：米子西)	
49	西 岡・藤 本	(三重県：三重)	
50	江里口・山 口	(佐賀県：佐賀清和)	
51	吉 田・光 野	(岐阜県：鶯谷)	
52	雨 宮・三 浦	(山梨県：甲府商)	
53	大 庭・柳 楽	(島根県：松江西)	
54	針 谷・石 田	(群馬県：健大高崎)	
55	山 本・小 林	(新潟県：北越)	
56	黒 田・中 垣	(山口県：岩国商)	
57	浅 理・石 田	(北海道：札幌東商)	
58	安 生・加 藤	(愛知県：岡崎城西)	
59	渡 邊・堀 内	(愛知県：豊田大谷)	
60	中 野・中 川	(岡山県：就実)	

森田・松家（広島県・広島翔洋）